Risba: G7.3-PREČNI_P17-P25
Datoteka: 3_PZI_TRDINOVA_RISBE_finAL

P17 0+239.79

IZKOP = 0.82 m2
IH = 0.67 m2
NH = 0.88 m
PLANUM = 6.35 m
IZRAVNAVA = 2.97 m
IZRAVNAVA_BB = 0.10 m2
ACSURF_H = 2.35 m
R_ASFALT_H = 1.32 m
TAMPON_H = 0.46 m2
IZKOP_PRODEC = 1.93 m2
GREDA_H = 1.03 m2
GREDA_C = 1.32 m2
TAMPON_C = 0.64 m2
R_ASFALT_C = 5.01 m
ACBASE = 5.00 m
ACSURF_C = 5.00 m

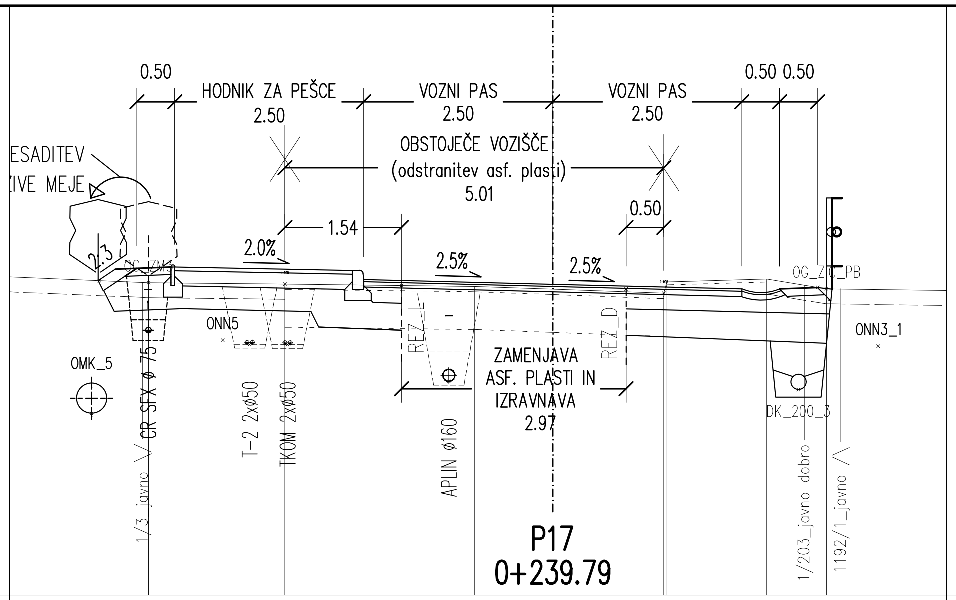

KOTA NIVELETE			163.171		163.109		163.046	
ODMIK OD OSI			2.500		0.000		2.500	
KOTA TERENA	163.130	163.110	163.080	163.043	162.990	163.140	163.179	163.049
ODMIK OD OSI	5.346	3.543	1.032	0.000	1.469	1.509	2.829	3.620

P18 0+254.65

IZKOP = 0.78 m2
IH = 0.67 m2
NH = 0.82 m
PLANUM = 6.36 m
IZRAVNAVA = 2.99 m
IZRAVNAVA_BB = 0.11 m2
ACSURF_H = 2.35 m
R_ASFALT_H = 1.28 m
TAMPON_H = 0.45 m2
IZKOP_PRODEC = 2.04 m2
GREDA_H = 1.04 m2
GREDA_C = 1.31 m2
TAMPON_C = 0.62 m2
R_ASFALT_C = 5.11 m
ACBASE = 5.00 m
ACSURF_C = 5.00 m

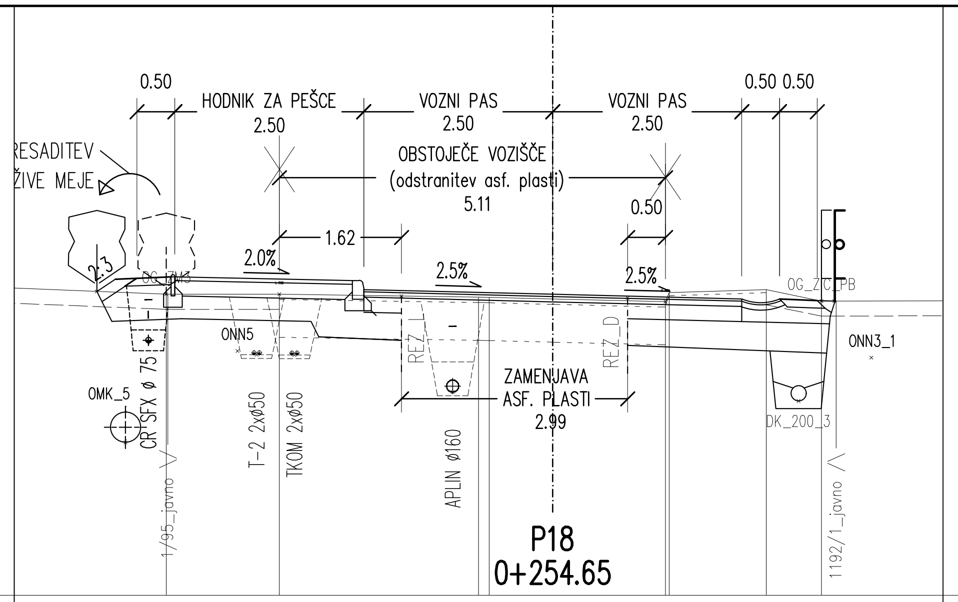

KOTA NIVELETE			163.042		162.979		162.917		
ODMIK OD OSI			2.500		0.000		2.500		
KOTA TERENA	162.981	162.980	162.940	162.937	162.916	162.880	163.000	163.040	162.890
ODMIK OD OSI	5.112	3.616	0.983	0.841	0.000	1.491	1.541	2.823	3.554

P19 0+269.68

IZKOP = 0.94 m2
IH = 0.70 m2
NH = 0.90 m
PLANUM = 6.43 m
IZRAVNAVA = 3.00 m
IZRAVNAVA_BB = 0.05 m2
ACSURF_H = 2.35 m
R_ASFALT_H = 1.26 m
TAMPON_H = 0.46 m2
IZKOP_PRODEC = 1.90 m2
GREDA_H = 1.06 m2
GREDA_C = 1.31 m2
TAMPON_C = 0.63 m2
R_ASFALT_C = 5.01 m
ACBASE = 5.00 m
ACSURF_C = 5.00 m

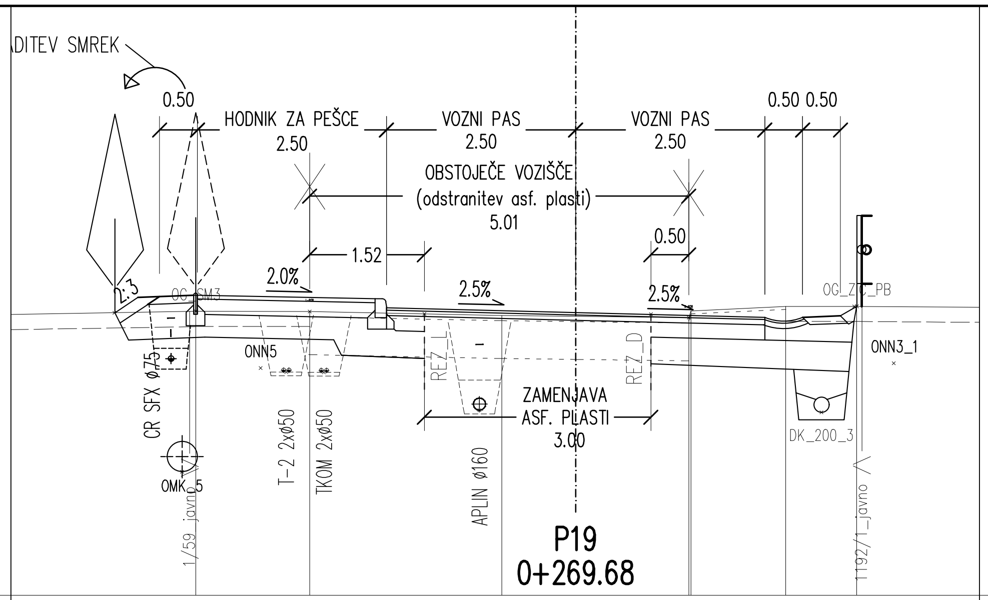

KOTA NIVELETE			162.799	162.736			162.674	
ODMIK OD OSI			2.500	0.000			2.500	
KOTA TERENA	162.753	162.751	162.700	162.688	162.669	162.759	162.819	162.819
ODMIK OD OSI	5.020	3.516	0.976	0.000	1.495	1.525	2.776	3.716

P20 0+284.66

IZKOP = 1.05 m2
IH = 0.77 m2
NH = 1.06 m
PLANUM = 6.23 m
IZRAVNAVA = 2.99 m
ACSURF_H = 2.35 m
R_ASFALT_H = 1.29 m
TAMPON_H = 0.46 m2
IZKOP_PRODEC = 2.04 m2
GREDA_H = 1.10 m2
GREDA_C = 1.42 m2
TAMPON_C = 0.47 m2
R_ASFALT_C = 4.95 m
ACBASE = 5.00 m
ACSURF_C = 5.00 m

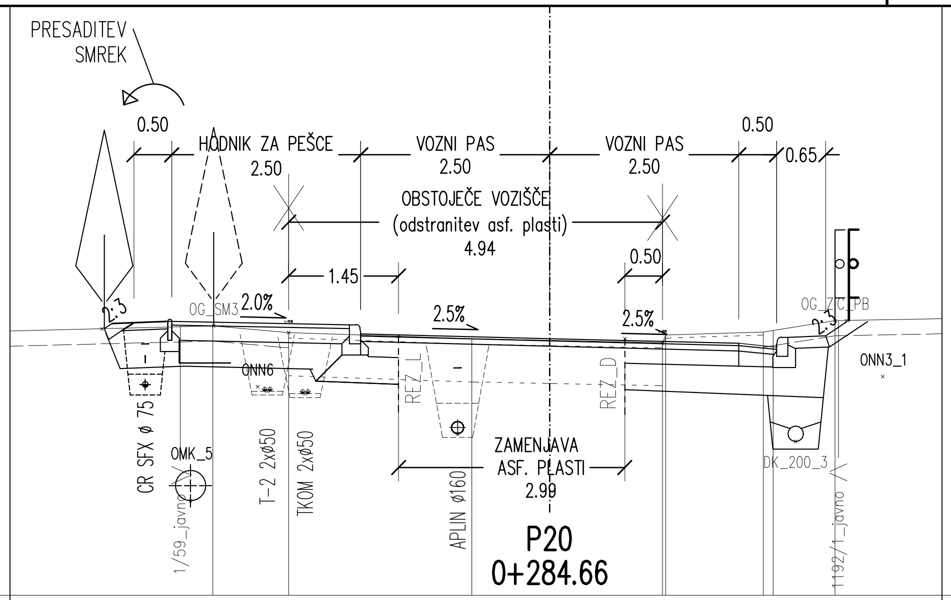

KOTA NIVELETE		162.455		162.392			162.330		
ODMIK OD OSI		2.500		0.000			2.500		
KOTA TERENA	162.560	162.471	162.390	162.370	162.340	162.440	162.480	162.501	162.630
ODMIK OD OSI	4.454	3.452	1.030	0.000	1.492	1.532	2.823	2.955	3.774

P21 0+299.79

IZKOP = 0.86 m2
IH = 0.38 m2
NH = 1.04 m
PLANUM = 3.81 m
IZRAVNAVA = 2.97 m
IZRAVNAVA_BB = 0.05 m2
R_ASFALT_H = 3.97 m
TAMPON_H = 0.63 m2
IZKOP_PRODEC = 1.82 m2
GREDA_H = 1.13 m2
GREDA_C = 2.55 m2
TAMPON_C = 0.49 m2
R_ASFALT_C = 4.62 m
ACBASE = 5.00 m
ACSURF_C = 5.00 m

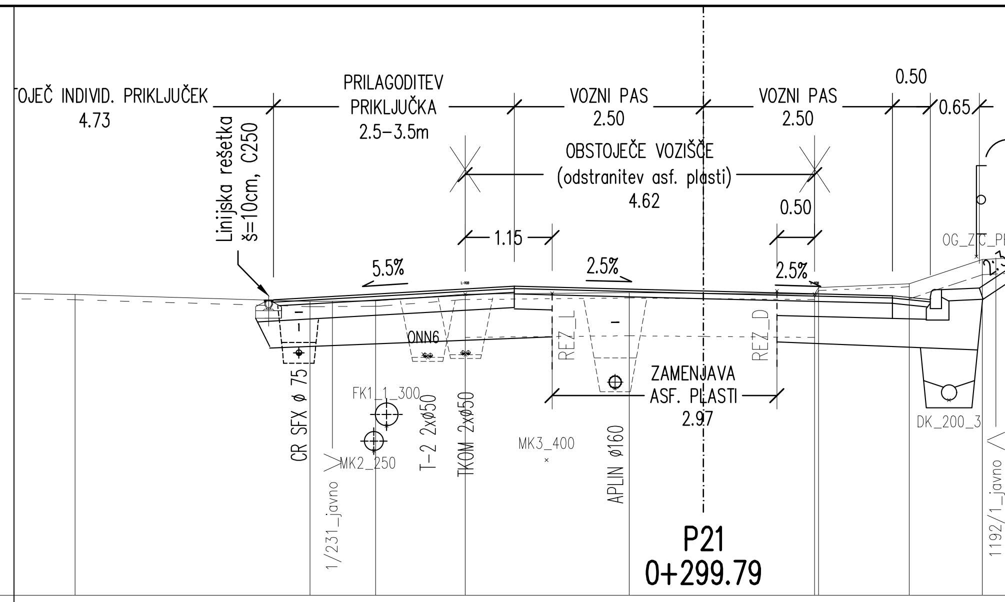

KOTA NIVELETE					162.085	162.022			161.960	
ODMIK OD OSI					2.500	0.000			2.500	
KOTA TERENA	161.977	161.885	161.891	161.980	162.000	161.992	161.979	162.069	162.118	162.438
ODMIK OD OSI	8.308	5.203	4.336	3.151	0.979	0.000	1.472	1.522	2.723	3.690

P22 0+314.75

IZKOP = 1.90 m2
IH = 0.94 m2
NH = 1.75 m
PLANUM = 5.98 m
IZRAVNAVA = 2.98 m
IZRAVNAVA_BB = 0.15 m2
ACSURF_H = 2.35 m
R_ASFALT_H = 1.28 m
TAMPON_H = 0.46 m2
IZKOP_PRODEC = 1.87 m2
GREDA_H = 0.92 m2
GREDA_C = 1.43 m2
TAMPON_C = 0.47 m2
R_ASFALT_C = 4.97 m
ACBASE = 5.00 m
ACSURF_C = 5.00 m

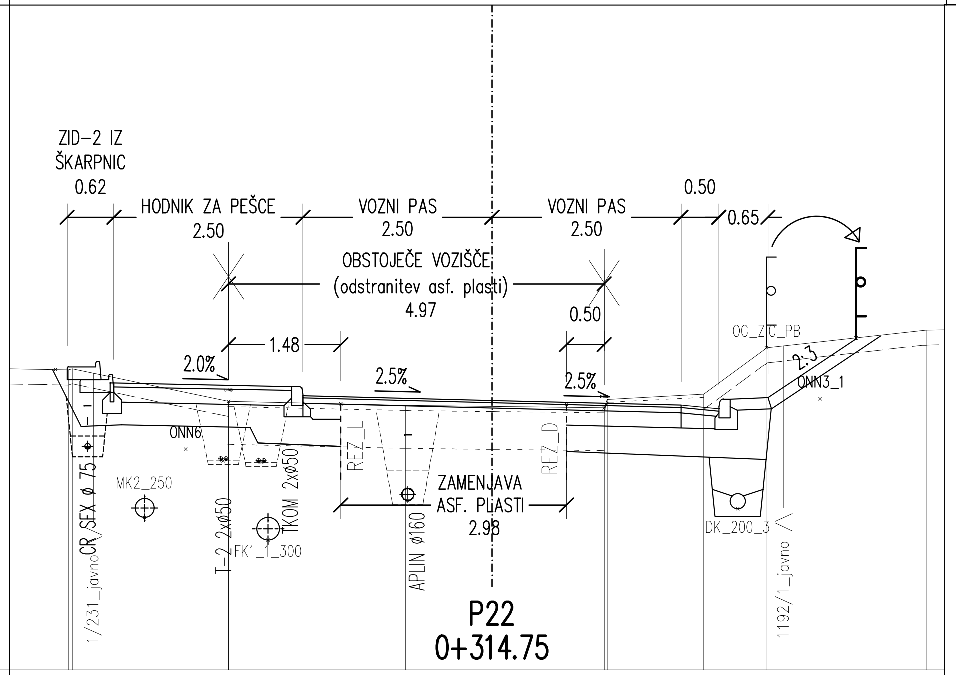

KOTA NIVELETE				161.626		161.564		161.501		
ODMIK OD OSI				2.500		0.000		2.500		
KOTA TERENA	161.968	161.983	161.552	161.500	161.486	161.467	161.577	161.645	162.259	162.493
ODMIK OD OSI	5.606	5.553	3.485	1.145	0.000	1.484	1.523	2.801	3.637	5.744

P23 0+329.57

IZKOP = 2.99 m2
IH = 0.50 m2
NH = 0.10 m
PLANUM = 5.76 m
IZRAVNAVA = 2.95 m
ACSURF_H = 2.35 m
R_ASFALT_H = 1.25 m
TAMPON_H = 0.46 m2
IZKOP_PRODEC = 2.10 m2
GREDA_H = 0.70 m2
GREDA_C = 1.38 m2
TAMPON_C = 0.49 m2
R_ASFALT_C = 4.85 m
ACBASE = 5.00 m
ACSURF_C = 5.00 m

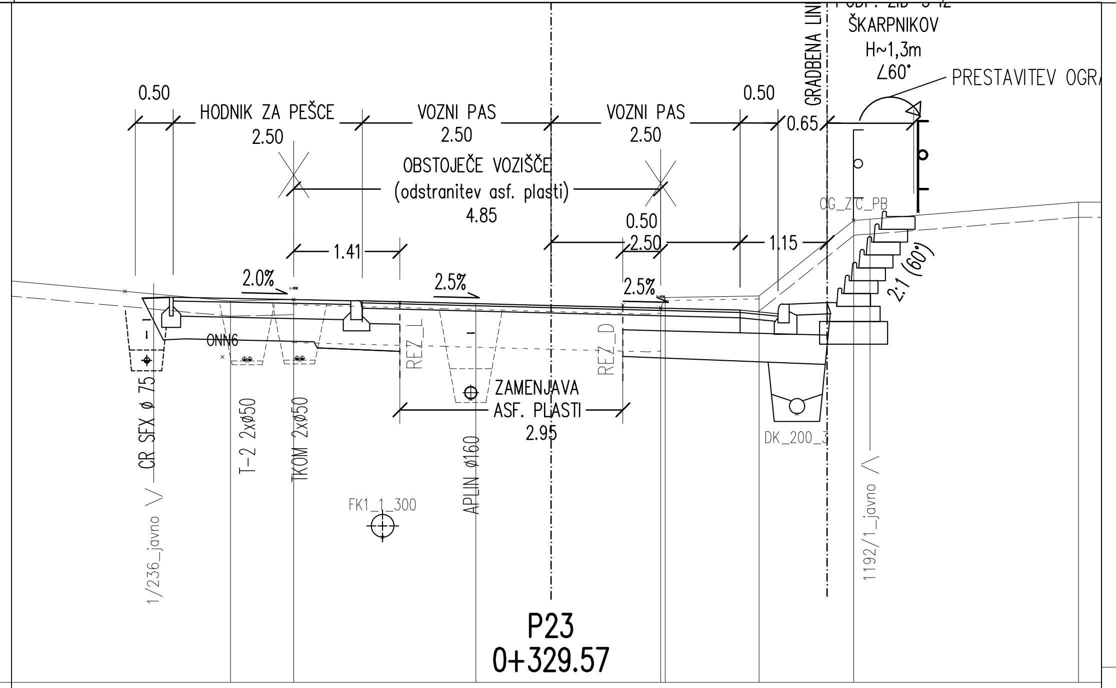

KOTA NIVELETE		161.050		160.987			160.925		
ODMIK OD OSI		2.500		0.000			2.500		
KOTA TERENA	161.046	161.066	161.010	160.987	160.953	161.092	161.114	162.112	162.355
ODMIK OD OSI	.242	.405	.995	.000	.448	.508	.751	.001	.975

P24 0+344.70

IZKOP = 2.11 m2
IH = 1.07 m2
NH = 1.27 m
PLANUM = 6.41 m
IZRAVNAVA = 2.99 m
IZRAVNAVA_BB = 0.06 m2
ACSURF_H = 2.35 m
R_ASFALT_H = 1.31 m
TAMPON_H = 0.46 m2
IZKOP_PRODEC = 2.01 m2
GREDA_H = 1.05 m2
GREDA_C = 1.43 m2
TAMPON_C = 0.47 m2
R_ASFALT_C = 5.06 m
ACBASE = 5.00 m
ACSURF_C = 5.00 m

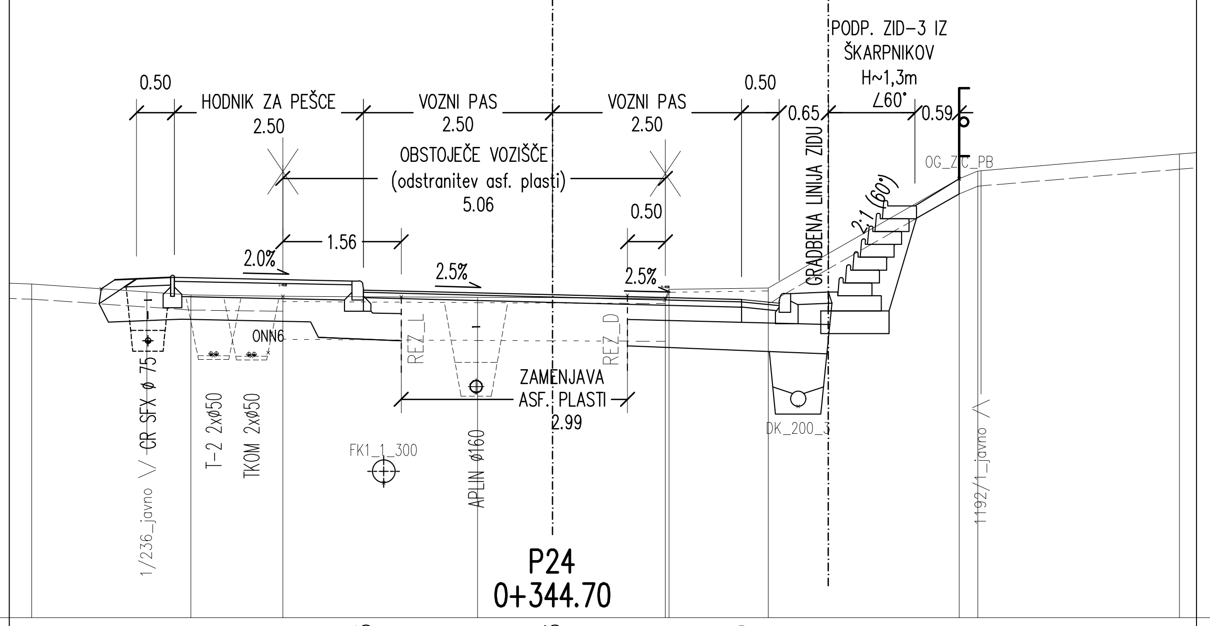

KOTA NIVELETE				160.335	160.273			160.210			
ODMIK OD OSI				2.500	0.000			2.500			
KOTA TERENA	160.416	160.271	160.254	160.239	160.234	160.226	160.346	160.364	161.809	161.911	162.135
ODMIK OD OSI	6.888	4.783	3.565	0.991	0.000	1.493	1.543	2.853	5.380	5.625	8.292

P25 0+359.67

IZKOP = 1.70 m2
IH = 1.00 m2
NH = 2.20 m
PLANUM = 6.04 m
IZRAVNAVA = 2.91 m
IZRAVNAVA_BB = 0.08 m2
ACSURF_H = 2.35 m
R_ASFALT_H = 1.32 m
TAMPON_H = 0.46 m2
IZKOP_PRODEC = 1.96 m2
GREDA_H = 0.89 m2
GREDA_C = 1.45 m2
TAMPON_C = 0.48 m2
R_ASFALT_C = 4.88 m
ACBASE = 5.00 m
ACSURF_C = 5.00 m

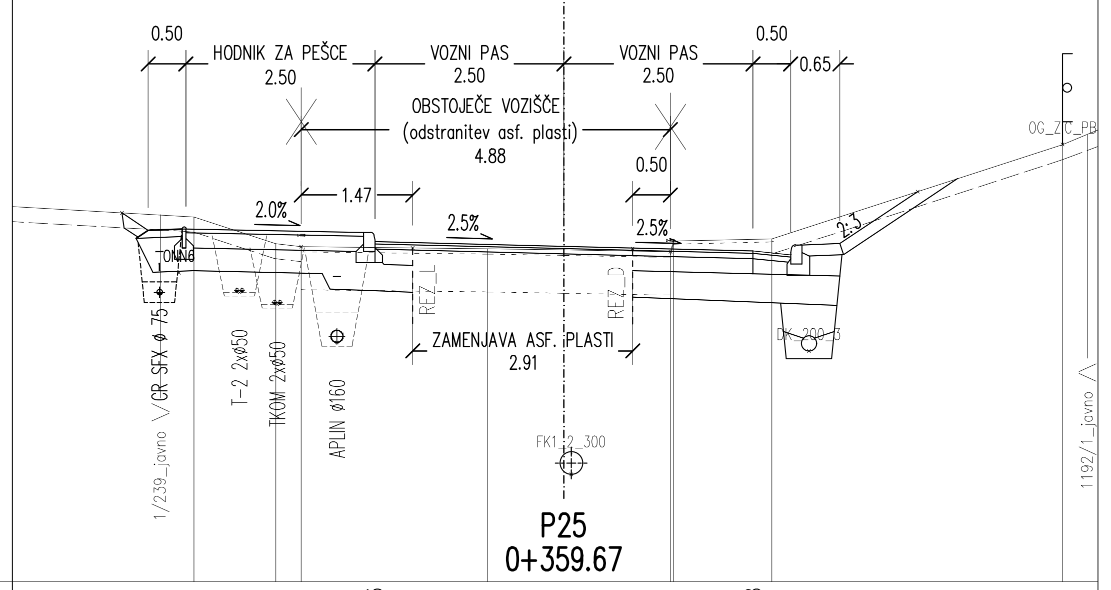

KOTA NIVELETE			159.493		159.431			159.368	
ODMIK OD OSI			2.500		0.000			2.500	
KOTA TERENA	159.818	159.466	159.427	159.398	159.382	159.359	159.499	159.529	160.775
ODMIK OD OSI	4.895	3.812	3.474	1.012	0.000	1.409	1.449	2.751	6.596

0.841 x 0.297 = 0.250 m2

INŠTITUT ZA CESTE RAZISKOVANJE IN RAZVOJ, d.o.o. Viška cesta 53, 1000 Ljubljana		Investitor: OBČINA BREŽICE Cesta prvih borcev 18 8250 BREŽICE	Naročnik: OBČINA BREŽICE Cesta prvih borcev 18 8250 BREŽICE	Objekt: UREDITEV TRDINOVE ULICE V BREŽICAH 1. IN 2. FAZA	Lokacija: BREŽICE k.o. Brežice k.o. Trnje
	ime in priimek:	Id. št. IZS / Podpis:	Vrsta projekta: Projekt za izvedbo (PZI)	Št. proj.:	DN 46/16
Odg. vodja proj.:	MITJA PETAN, u.d.i.g.	G-2349	Vrsta načrta:	Št. načrta:	DN 46/16
Odg. projektant:	STANISLAV LEBEN, d.i.g.	G-3881	DRUGI GRADBENI NAČRTI NAČRT UREDITVE CESTE	Datum:	DEC. 2016
Sodelavec:			Vsebina / naziv risbe:	Merilo:	M=1:100
Sodelavec:	.		PREČNI PROFILI OD P16 DO P25	Risba št.:	G.7.3